FICHA TÉCNICA
CLAVE: NH2009 - NH2010

SELLADORAS TÉRMICAS ELÉCTRICAS

POR FAVOR, GUARDE ESTE MANUAL PARA REFERENCIA FUTURA

ADVERTENCIA

Por favor, lea las siguientes instrucciones antes de operar:
Este aparato no está pensado para uso por personas (incluyendo a niños) con reducidas capacidades físicas, sensoriales o mentales, o con falta de experiencia y conocimiento, a menos que se les de supervisión o instrucciones sobre el uso del aparato por la persona responsable de su seguridad.
Los niños deben ser supervisados para asegurarse de que no juegan con el dispositivo.

REGLAS GENERALES DE SEGURIDAD

1. La mayoría de los accidentes son causados por la falla de algunas personas en seguir reglas de seguridad simples y fundamentales. Por esta razón la mayoría de los accidentes pueden ser prevenidos.
2. Al quitar las guardas, la operación general de la maquina debe ser intentada solo por personal totalmente calificado.
3. Deberá consultar y/o solicitar autorización de su distribuidor antes de dar mantenimiento a la máquina o hacer cualquier ajuste a la máquina.
4. Cuando se recibe la maquina, si el usuario final requiere cualquier modificación o cambio de una o varias partes de la maquina, están obligados a avisar al fabricante sobre éstas modificaciones.

No asumimos ninguna responsabilidad si la descompostura de la maquina o lesiones del personal ocurren debido a modificaciones o cambios de una o varias partes de la maquina hechos por los usuarios finales.

5. Esta maquina no es adecuada para ambientes potencialmente explosivos y/o atmosferas flamables.
6. El nivel de las emisiones de ruido de esta maquina a operación normal están debajo de 70 dB(A).
7. Esta maquina no es adecuada para colocar en áreas con aire viciado o áreas polvosas.
8. Esta maquina no es adecuada para colocarla donde hay una fuente de calor y humedad, por favor consérvela limpia y ordenada.

CONDICIONES DE AMBIENTE ADECUADAS

1. Temperatura periférica de operación: -40° C a +45°C
2. Temperatura periférica de almacenamiento:. -50° C a +50°C
3. Humedad relativa : 0-85%, condensación.
4. No se use en ambientes potencialmente explosivos.

SÍMBOLOS

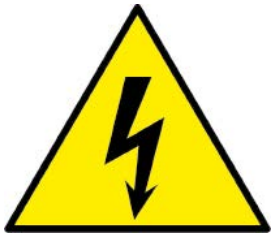

1.- Peligro de descarga eléctrica: gabinetes que no muestran claramente que contienen equipos eléctricos pueden dar lugar a un riesgo de descarga eléctrica.

2.- Superficies calientes: donde la evaluación del riesgo muestra la necesidad de advertir la posibilidad de temperaturas peligrosas en la superficie de los equipos.

3. Conexiones a Tierra: Conexión al chasis de tierra.

DESCRIPCIÓN GENERAL

Grados de protección: La carcasa donde se encierra el mecanismo de control dá un grado de protección : IP43. (IEC 60529).

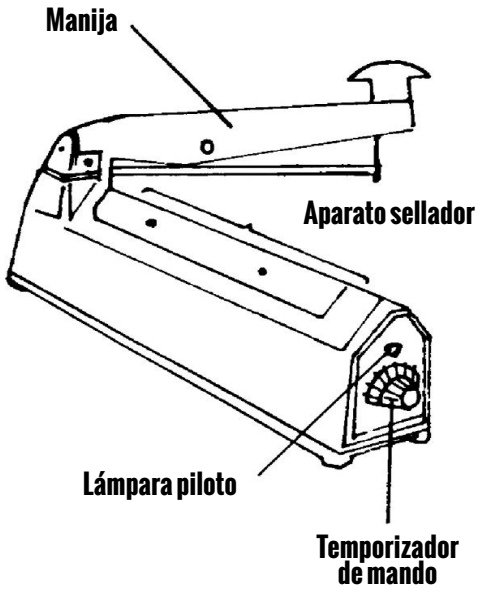

ADVERTENCIA

Para reducir el riesgo de choque eléctrico, desconecte la unidad del circuito de suministro antes de dar mantenimiento al remplazo del elemento calefactor.

	MATERIAL	
INDICADOR	POLIETILENO	POLIPROPILENO O CAPAS DE ALTO CALOR
1	Menor que 0,06mm	
2	Menor que 0,01mm	
3	Menor que 0,14mm	
4	Menor que 0,2mm	Menor que 0,03mm
5		Menor que 0,044mm
6		Menor que 0,06mm
7		Menor que 0,08mm

INSTRUCCIONES DE USO

1- Ponga este aparato en una mesa de trabajo nivelada y seca.

2- Por favor revise el voltaje del receptáculo eléctrico, luego inserte la clavija.

3- Trate de presionar hacia abajo la perilla de la manija y examine si la lámpara piloto esta prendida o no.

4- De acuerdo a la variedad de materiales y al espesor de la bolsa, regule la duración del tiempo a los grados apropiados.

5- Ponga una bolsa en un elemento calentador de este aparato, luego presione hacia abajo la perilla de la manija, después de 1 o 2 segundos aparece el sello perfecto. (Deslice la cuchilla de corte de acabado 200HC. 300HC. 400HC.)

6- Si el aspecto de sellado se rompe o está dañado, por favor regule el temporizador de mando, hacia el lado "S" y trate otra vez hasta que el sello perfecto aparezca.

7- Si la apariencia del sellado no esta totalmente soldada, por favor regule la perilla timer hacia el lado "L" y trate otra vez hasta que el sello perfecto aparezca.

8- Si la bolsa se pega al hule de silicón de sellado por favor acorte el tiempo de sellado a presión.

9- Conserve limpia la tela aislante del calefactor, la tela superior y el elemento calefactor.

10- Que No sea lo mojado o la humedad la causa de un obstáculo o problema eléctrico.

11- Antes de ponerlo en operación, o ya en operación, revise la tela aislante del calefactor y la tela superior. Si están gastadas, remplácelas inmediatamente, porque la tela aislante del calefactor gastada y la tela superior harían un corto circuito y también dañarían el elemento calefactor.

12- El remplazo del elemento calefactor debe ser del mismo tamaño que el original.

13- Cuando ya la apariencia que se obtiene en el sellado no es excelente, deberá remplazarse el hule de silicón sellador.

14- No haga el movimiento de sellado muy fuertemente porque se podría romper el aparato.

15- Cuando se usa en exceso. La temperatura se eleva mucho, suspenda el uso un poco hasta que baje la temperatura.

MANTENIMIENTO Y DETECCIÓN DE FALLAS

SINTOMAS	RAZONES	SUGERENCIA
Falla de energía en el calefactor y en la lámpara piloto.	1- Desconecte la clavija. 2- Corto circuito en el cordon de alimentación CA. 3- Circuito CA. está desconectado.	1- Cambie la clavija. 2- Repárelo o remplácelo. 3- Repare el circuito CA.
Falta de energía, pero la lámpara piloto esta todavía encendida.	1- Calefactor roto. 2- Resortes del electrodo desconectados.	1- Remplace las resistencias del calefactor. 2- Remplace la resistencia del electrodo o revise voltajes.
Lámpara piloto aun prende y la tela de teflón se sobre calienta.	1- Descompostura del timer. 2- Se prolonga el tiempo de calentamiento.	1- Hable a su proveedor. 2- Disminuya el tiempo de calentamiento.
Resistencia de calentamiento rota repentinamente.	1- Muy frecuentemente la operación necesita un tiempo de enfriamiento apropiado. 2- Cinta de vidrio fracturada.	1- Espere al menos 1 segundo después de que la lámpara LED se apaga, luego oprima la manija, la operación diaria no deberan exceder 1,000 veces. 2- Remplace la cinta de vidrio.
Sellado imperfecto	1- Tela de teflón fracturada. 2- Hule de silicón fracturado. 3- Inadecuado periodo de enfriamiento.	1- Remplace la tela de teflón. 2- Remplace el hule de silicón. 3- Conserve al menos 1segundo de enfriamiento.

EXTRACCIÓN Y REMPLAZO

Antes de desmantelar la maquina, desconecte todos los cables de energía cuidadosamente.

1- Desmantelamiento de los sistemas eléctricos. Antes de desconectar los cables del gabinete de energía, por favor confirme que todos los switches han sido abiertos. Quitar la energía del gabinete y de cada cable de conexión.

2- Desmantelamiento de los componentes mecánicos. Antes de desmantelar el cuerpo mecánico, por favor limpie toda la estructura para desmantelar convenientemente.

3- Desechar y disposición final

4- Quite la tela de teflón de la placa fija.

5- Remplace con una nueva tela de teflón, asegúrela a la placa fija con tornillos.

6- Cuando vaya a cambiar el calefactor, quite la tela de teflón y desatornille el calefactor.

7- Coloque un extremo del calefactor en el electrodo y asegure el otro extremo con tornillos.

8- Luego atornille la tela de teflón.

9- Por favor concentre la pedacería de residuos y disponga de ella de acuerdo con las normas locales.

DIAGRAMA

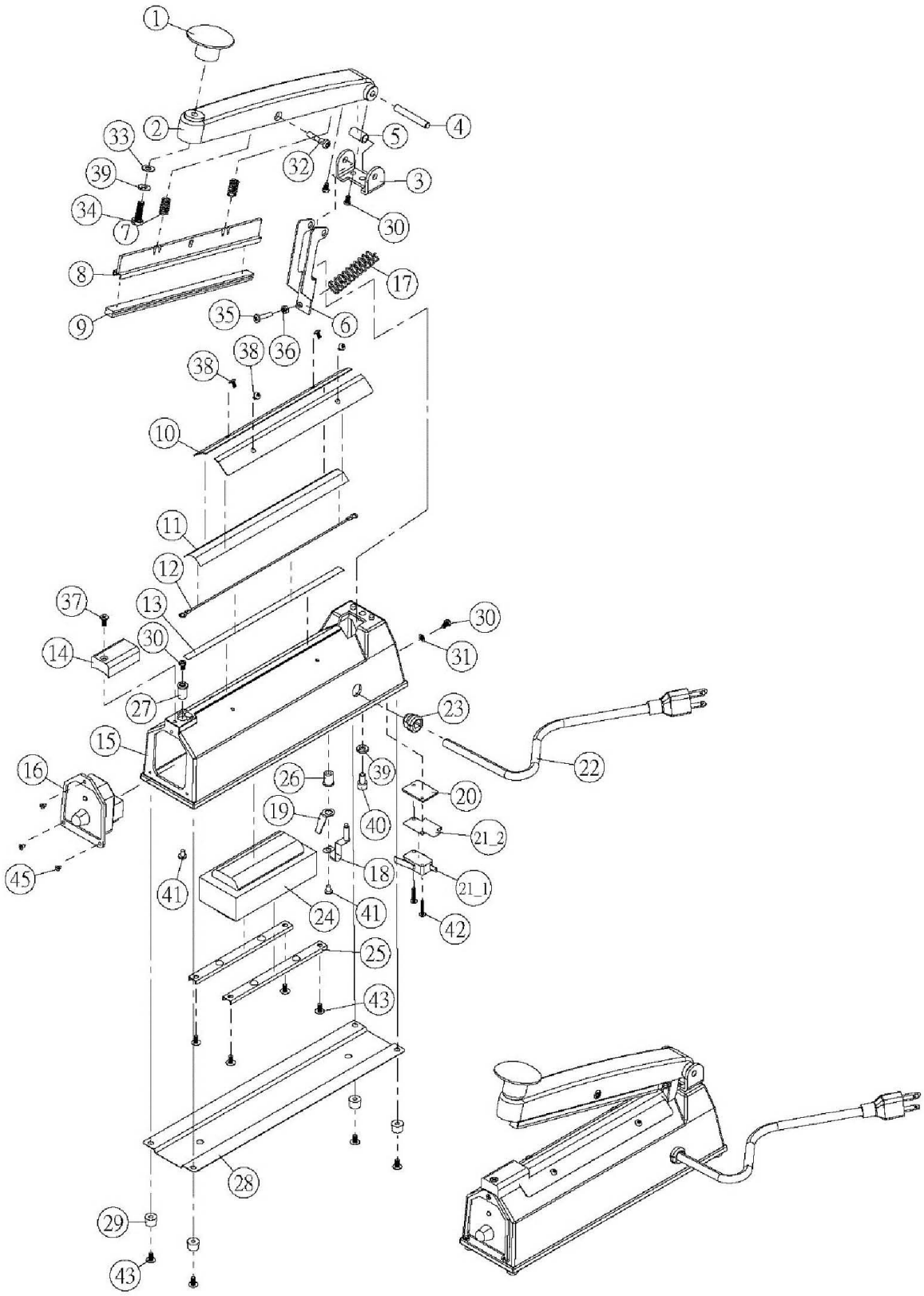
1
2
33
39
34
7
8
9
4
5
32
3
30
17
35
6
36
38
38
10
11
12
13
37
14
30
30
31
27
23
15
22
16
26
39
20
19
40
21_2
45
41
18
21_1
24
41
42
25
43
28
29
43

LISTA DE PARTES

Parte No.	Nombre de Parte
1	Perilla de manija.
2	Palanca superior 200H
	Palanca superior 300H
	Palanca superior 400H
3	Soporte bisagra
4	Flecha
5	Roldana
6	Soporte
7	Resorte (s) 200H
	Resorte (s) 300H
	Resorte (s) 400H
8	Soporte de silicon 200H
	Soporte de silicon 300H
9	Silicon 200H
	Silicon 300H
	Silicon 400H
10	Placa fija (teflon) 200H
	Placa fija (teflon) 300H
	Placa fija (teflon) 400H
11	Hoja de teflon 200H
	Hoja de teflon 300H
	Hoja de teflon 400H
12	Resistencia - 200H
	Resistencia - 300H
	Resistencia - 400H
13	Cinta aislante de teflón 200H
	Cinta aislante de teflón 300H
	Cinta aislante de teflón 400H
14	Tape del calefactor 200H/300H
	Tape del calefactor 400H
15	Cuerpo-200H
	Cuerpo -300H
	Cuerpo -400H
16	Timer 110V
	Timer 220V
17	Resorte (L) 200H
	Resorte (L) 300H/400H
18	Gancho de resorte

Parte No.	Nombre de Parte
19	Conector de resistencia de calefactor
20	Soporte de microswitch
21	Microswitch
22	Cordón (cable) de alimentación -energía
23	Ojal de refuerzo
24	Transformador 200H 110V
	Transformador 200H 220V
	Transformador 300H 110V
	Transformador300H 220V
	Transformador 400H 110V
	Transformador 400H 220V
25	Placa para transformador 200H/300H
	Placa para transformador 400H
26	Tornillo aislante
27	Tornillo aislante 200H (S)
	Tornillo aislante 300H/400H (L)
28	Placa-guarda 200H
	Placa-guarda 300H
	Placa-guarda 400H
29	Pata de hule 200H
	Pata de hule 300H /400H
30	Tornillo M4*6
31	Roldana de presión
32	Tornillo M5*25
33	Roldana1/4*13
34	Tornillo M6*25 (200H)
	Tornillo M6*20(300H/400H)
35	Tornillo M4*20
36	Tuerca M4
37	Tornillo M4*10
38	Tornillo M3*6 (200H/300H)
	Tornillo M4*8 (400H)
39	Roldana de presión 1/4”
40	Tornillo M6*10
41	Tornillo M4*6
42	Tornillo M3*15
43	Tornillo M4*8
44	Tornillo M4*8 (200H)
	Tornillo M4*10 (300H/400H)
45	Tornillo M3*6

DIAGRAMA 2

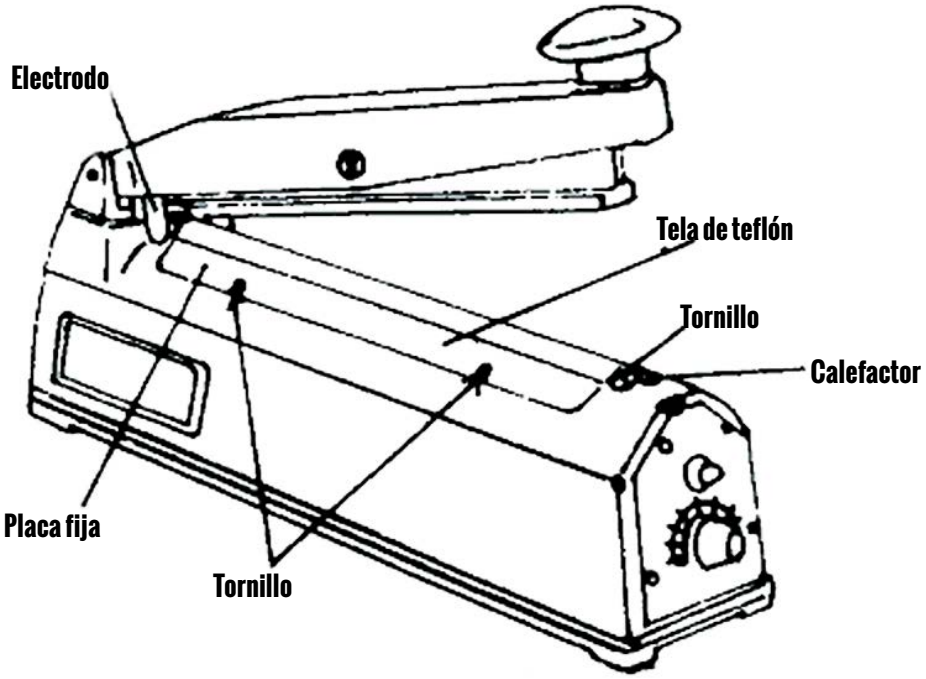

Esperamos que usted comprenda que no podemos ser responsables por daños resultantes de todas estas causas siguientes :

1. No cumplir con el manual de instrucciones
2. No hacer caso de las rutinas de mantenimiento y reparación.
3. Daños causados por ajustes inapropiados.
4. Desgaste por el uso normal.
5. Sobrecarga obvia por exceso de uso continuo, sobrepasando el limite de funcionamiento del producto.
6. El usar herramientas o materiales no aprobados.
7. El uso de fuerza tratamiento impropio, abuso y accidentes.
8. Daño por calor excesivo debido a polvo acumulado alrededor del producto.
9. Ajustes o intentos hechos por personal no calificado.
10. El uso de partes de refacción no adecuadas o no originales, si tales partes fueron causa del daño.

Garantía

Este producto está garantizado contra defectos de fabricación y origen por un periodo de 1 año a partir de la fecha de adquisición por el usuario final. Esta garantía es válida siempre y cuando el producto sea usado en condiciones normales y para lo que fue diseñado; NO CUBRE desgaste natural por uso, variaciones de voltaje, exceso de capacidades, omisión de instrucciones de uso y/o modificaciones de cualquier tipo. Para ser válida la garantía es necesario que presente el producto y su comprobante de compra (factura o ticket impreso) donde fue adquirido el producto o directamente a Herramientas Importadas Monterrey SA de CV, Av. Concordia 4601, Col. Centro, Apodaca, N.L., México. CP 66600 RFC: HIM020228C60 El producto será enviado al Centro de Servicio y sometido a valoración, el envío hasta el Centro de Servicio deberá ser cubierto por el usuario. Una vez que el producto sea reparado o se apruebe la reposición, éste será enviado al domicilio que nos indique y el costo del envío será cubierto por Herramientas Importadas Monterrey SA de CV. Centro de Atención Tel. (81) 8374-8812. Las refacciones y partes podrán adquirirse (sujeto a disponibilidad) a través de Herramientas Importadas Monterrey SA de CV o de su distribuidor. Más información y detalles en la página www.dogotuls.com en el apartado de garantía.